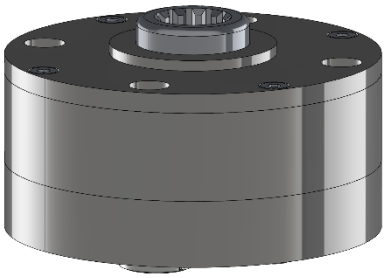

Digitaler Lenksollwertgeber

Elektronisches Lenkrad

DLG 305

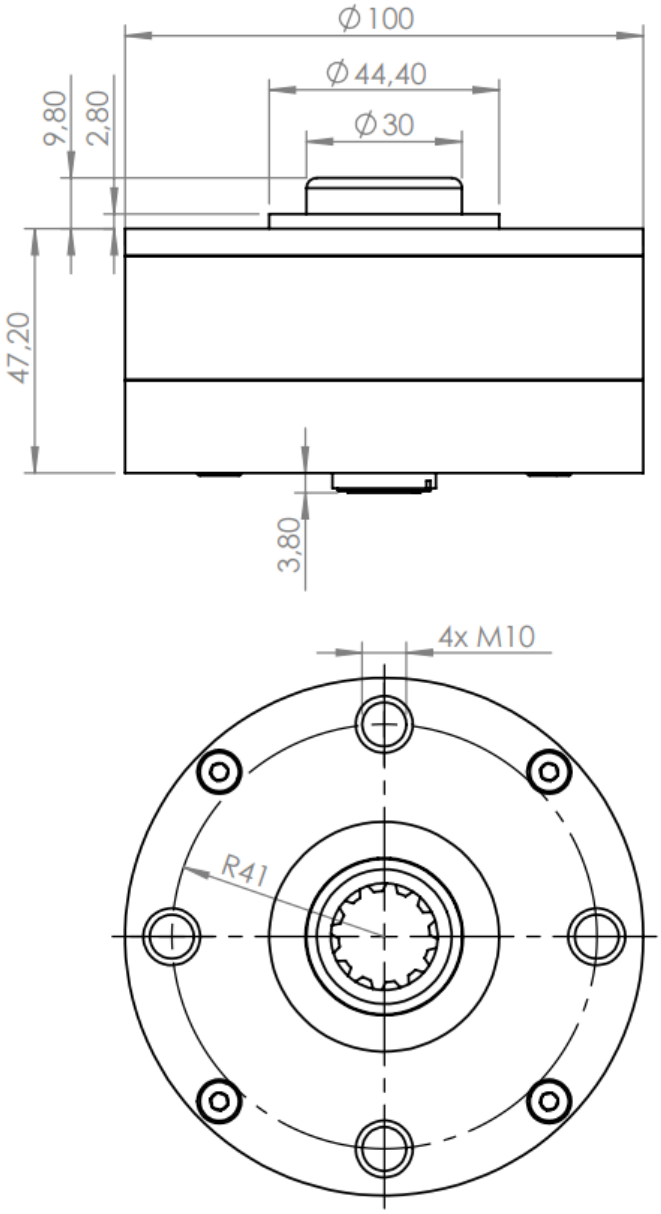

Kinetronic GmbH
Weststraße 37
D-74629 Pfedelbach

Tel.: 07941-960450
Fax: 07941-960459

www.kinetronic.de
info@kinetronic.de

©11.03.2022

Technische Daten

Elektrische Daten

Inkrementalgeber	Signal A+B (90°)
Auflösung	256 Impulse/U
Versorgung Geber Pin 5	7…32 VDC / 30mA
Signalausgang Pin 2+4	Masseschaltend (open collector): I < 15mA
Lenksäulen	System Danfoss OTPB, OTP-TT
Temperaturbereich	-40°C … +80°C
Gewicht	1,4 kg

Elektrische Anschlüsse

Pin	Signal
1	nc
2	Clock 1
3	nc
4	Clock 2
5	Versorgung
6	Versorgung GND
7	nc
8	nc

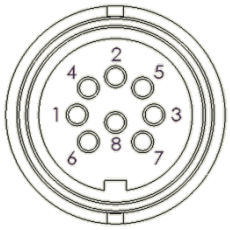

Gegenstecker gerade
Fa. Binder, Typ: 423

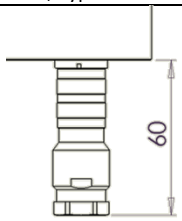
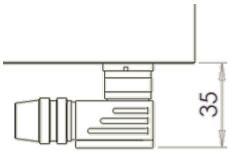
Gegenstecker abgewinkelt
Fa. Binder, Typ: 423